S-Moove

2025

S



Mini Van

S-Moove: 1 sistema, 3 categorías, infinitas posibilidades de configuración

La categoría «S» para las Mini Vans

S-Moove equipa **Mini Vans, Multi Vans y Vans** con soluciones modulares para **transformar** el espacio de forma práctica e inteligente.

S

Mini Van



Renault Kangoo - **Fiat** Doblò
Peugeot Rifter - **Ford** Courier, Connect
Mercedes Classe T - **Opel** Combo
Citröen Berlingo - **Toyota** Proace City
Nissan NV200, Townstar - **Dacia** Dokker
Volkswagen Caddy

M

Multi Van



Renault Trafic - **Fiat** Scudo, Talento
Peugeot Traveller, Expert - **Ford** Custom
Mercedes Viano, classe V - **Opel** Zafira
Citroëen Spacetourer, Jumpy - **Toyota** Proace Verso
Nissan Primastar (NV300) -
Volkswagen Multivan, Caravelle, Transporter

L

Van



Renault Master - **Fiat** Ducato
Peugeot Boxer - **Ford** Transit Van
Mercedes Sprinter - **Opel** Movano
Citroëen Jumper - **Toyota** Proace Max
Nissan Interstar (NV 400)
Volkswagen Crafter
Iveco Daily - **Man** TGE

S-Moove: equipa tu Mini Van

Libertad para viajar, vivir y personalizar tu espacio

S-Moove es un sistema modular que transforma tu **Mini Van** con **soluciones inteligentes y versátiles** para crear un espacio **cómodo y agradable** en el día a día.
Todo ello **sin cambios permanentes ni necesidad de homologación**.
Con S-Moove, adapta tu Mini Van a tu gusto: ideal para **el día a día, el trabajo y los viajes**.



Categorías S: interiores amplios y flexibles

Mini Van: vehículos compactos con gran espacio interior

Los equipamientos S-Moove ofrecen **libertad y flexibilidad,** puedes **instalarlos, moverlos o retirarlos fácilmente**.
El **mobiliario modular**, intuitivo y práctico, ofrece **versatilidad y personalización** tanto en los viajes como en la vida cotidiana.





Montaje: rápido y sencillo

Un sistema práctico y ágil, al alcance de todos

El suelo y los módulos son **fáciles de transportar** y se instalan en pocos pasos para **reorganizar el espacio cuando quieras**.
Pasa fácilmente del uso diario a la configuración para viajar, mueve, combina y redistribuye los módulos a tu gusto.
Crea tu propio equipamiento en cualquier momento.



Cada viaje es único

Organiza el espacio según tu idea de comodidad

Solo tú sabes qué necesitas. Nosotros te damos las herramientas para equipar tu espacio y tú decides cómo organizarlas. ¡Eso es S-Moove!

✓ Espacios totalmente configurables con muebles móviles
✓ Sin modificaciones estructurales del vehículo
✓ Materiales resistentes y sostenibles
✓ Ideal para tu Mini Van, pero también útil en otros lugares
✓ ¿Cambias de vehículo? ¡Tu kit S-Moove va contigo!





Sistema de suelo inteligente

El núcleo del sistema

El sistema de suelo permite **fijar los módulos de forma rápida y segura** en toda su superficie.
En vehículos con asientos totalmente abatibles, una sección articulada gira y puede colocarse en vertical u horizontal según la posición de los asientos.
El suelo incorpora dos paneles laterales que se adaptan a los pasos de rueda y sirven también de soporte para la cama.





¿Utilizas los asientos?
¡Gira y colócalo en vertical!

¿Abates los asientos?
¡Gira y colócalo en horizontal!



Cama longitudinal

Desmontable y fácil de guardar: ¡sin ocupar espacio!

La cama consta de **extensiones, lamas y un colchón**.
Las extensiones encajan en los paneles laterales del suelo. **Las lamas** son ligeras y manejables, y se guardan de día para liberar espacio. **El colchón** está dividido en varias secciones para facilitar su almacenamiento.





Módulos de mobiliario multifunción

Independientes, móviles y modulares

Permiten organizar el espacio de forma flexible y funcional. Al ser intercambiables, **tienen la misma forma y múltiples funciones**.
Cada módulo sirve de **almacenaje, asiento y tiene una superficie extensible**; con accesorios se convierte en **fregadero, cocina o aseo**.

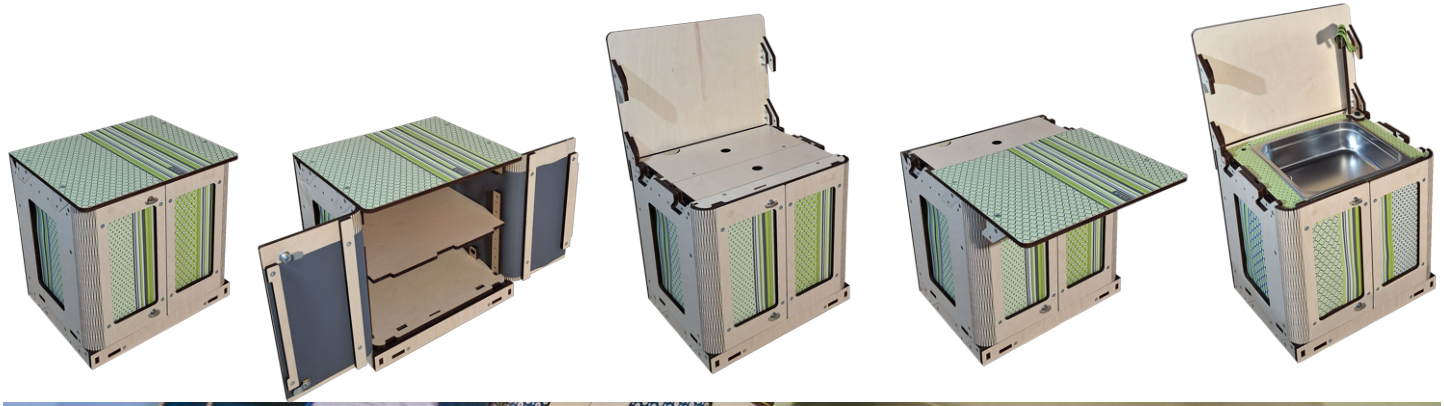



El módulo WC

Un módulo como los demás, con algo más

Tiene todas las funciones de los demás módulos e incorpora una **plataforma deslizante** para colocar el inodoro donde resulte más cómodo.
Puedes apilar otros módulos encima del módulo WC o utilizarlo **como asiento**.

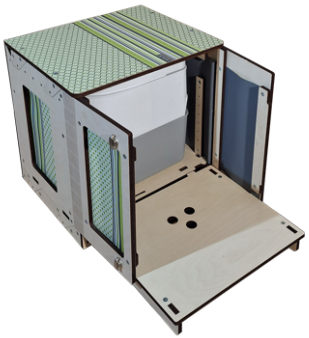







Sistema de agua: el Cobra

Un sistema desmontable que llega a todas partes

Desde su depósito, puede **llegar a cualquier punto de la furgoneta**, según dónde coloques el fregadero.
También sirve para ducharse dentro o fuera.
El **sistema de agua 10** incluye un depósito de 10 litros, una bomba sumergible de 12 V con presostato, una manguera con ducha de mano y una bolsa de transporte a medida.





Mesa-taburete

Práctica y ultracompacta

Práctico y multifunción: sirve como **mesa** o **taburete** y, una vez guardado, ocupa muy poco espacio.
También hay un **taburete** sencillo que ofrece un















Armario textil

Ligero, espacioso y fácil de instalar



El espacio es limitado y los armarios textiles permiten **guardar la ropa de forma ordenada y siempre accesible**.
Se lavan en la lavadora, se preparan en casa y se cuelgan donde quieras en la Mini Van. También **pueden separar la cabina de conducción o cubrir los laterales del vehículo.**
Además, sirven de cortina para darte más privacidad.



¡Uh... la Doccia!

Puedes montarla dentro o fuera del vehículo y una vez guardada, ocupa muy poco espacio.

Todo cabe plegado en su **bolsa**: el **plato de ducha** de tejido recubierto de PVC, con bordes; la **bomba** para evacuar el agua al depósito del fregadero y **la cabina de ducha** con correas y clips para fijarla.











Gráficos y colores

Personaliza tu equipamiento

Los nuevos **gráficos 2025 «Fluid Patterns»** aportan movimiento sin recargar el diseño, con **líneas suaves y motivos refinados** que combinan en armonía. Tres colores: **verde, rojo y azul**.
Para un estilo más minimalista, también hay versiones lisas.





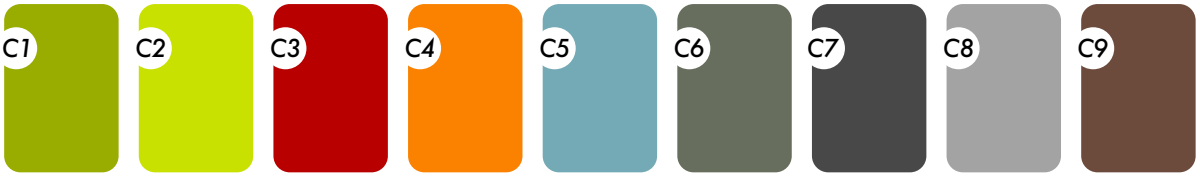

Bajo pedido, creamos diseños gráficos **para una personalización total.**
Descubre nuestro catálogo de gráficos en la página web.

No solo para tu furgoneta

Úsalo también en casa y donde tú quieras

S-Moove está pensado para tener muchas vidas. Fuera de la furgoneta, sus módulos se convierten en muebles para el hogar: **mesita, escritorio, consola, almacenaje multifunción o incluso fregadero auxiliar**.
Bonito, práctico y versátil, te acompaña al bungalow, la tienda o el loft. ¿Una fiesta en el jardín? ¡Prepara un bufé con fregadero incluido!



Sostenibilidad económica y ambiental

Un vehículo, infinitas soluciones

S-Moove evoluciona continuamente para ofrecer mayor funcionalidad, resistencia y sostenibilidad.
Nuestro compromiso:
trabajamos para garantizar
Utilidad real, larga vida útil y bajo impacto ambiental.
Nuestros materiales son de alto rendimiento, reparables y reciclables.



S-Moove S: KITS para Mini Van

Para la **gama S**, elige los kits **S2** o **S4** en versión **GO** (esencial) o **PRO** (con accesorios adicionales).

S-Moove S2

GO

- **n° 1** - Suelo S
- **n° 1** - Cama longitudinal
- **n° 1** - Módulo de almacenaje 40 Low
- **n° 1** - Módulo fregadero 40 Single Low
- **n° 1** - Sistema de agua - 10

PRO

- **n° 1** - Mesa-taburete
- **n° 1** - Armario textil - 4 bolsillos

S-Moove S4

GO

- **n° 1** - Suelo S
- **n° 1** - Cama longitudinal
- **n° 3** - Módulo de almacenaje 40 Low
- **n° 1** - Módulo fregadero 40 Single Low
- **n° 1** - Sistema de agua - 10

PRO

- **n° 1** - Mesa-taburete
- **n° 1** - Armario textil - 4 bolsillos

Componentes

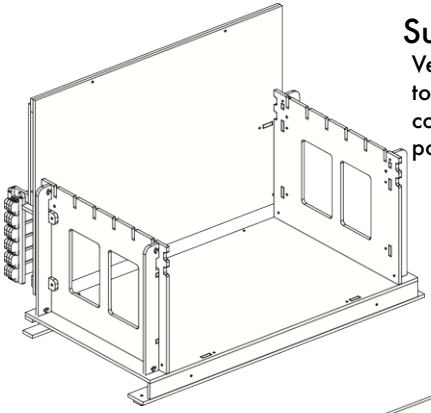

Suelo S

Versión para asientos totalmente abatibles, con el panel en posición vertical.

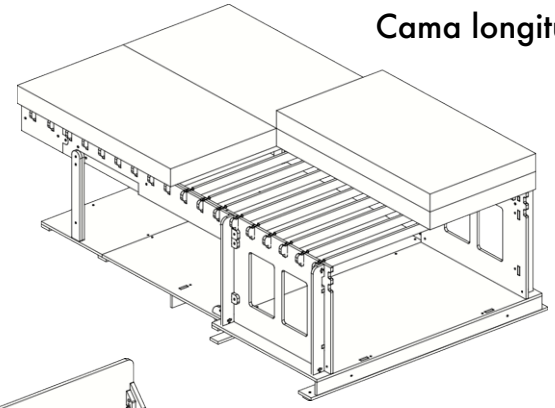

Cama longitudinal

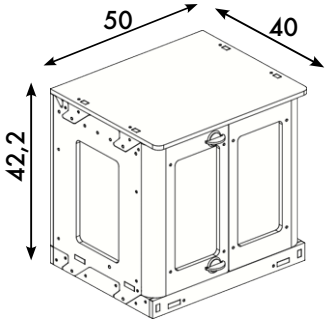

Módulo almacenaje
40 Low

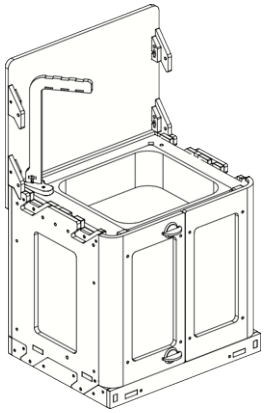

Módulo fregadero
40 Single Low

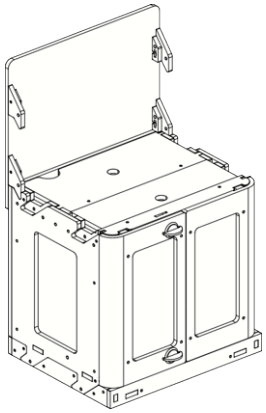

Módulo cocina
40 Low

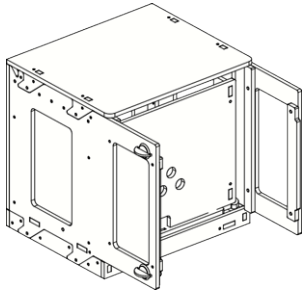

Módulo WC
40 Low

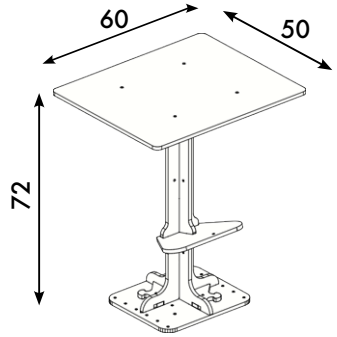

Mesa-taburete

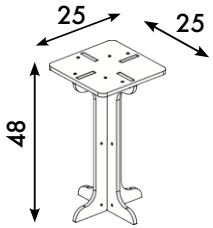

Taburete sencillo

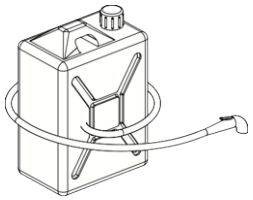

Sistema de agua - 10

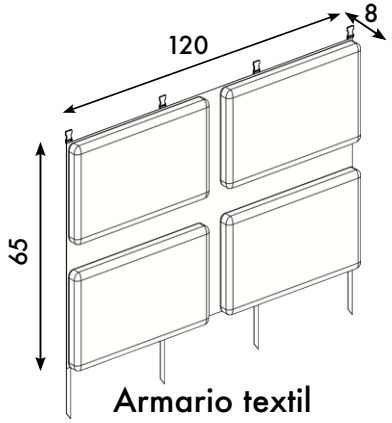

Armario textil
4 bolsillos

S-Moove®

PATENTED

100% prodotto italiano

www.s-moove.com

info@s-moove.com

by PAeP Design s.r.l.

Architecture - Design - Consulting

www.paepdesign.com

Via Dora, 9/a 11020 Nus (Ao)

+39 0165 1756026

@S-Moove smoovesystem s-moove @smoovesystem



Ver.2610_Es