S-Moove M

2025



Multi Van

S-Moove: 1 système, 3 catégories, une infinité d'aménagements possibles

La catégorie « M » pour les Multi Vans

S-Moove équipe les **Mini Vans, Multi Vans et Vans** grâce à des solutions modulaires pour **transformer** intelligemment l'espace à bord.

S

Mini Van



Renault Kangoo - **Fiat** Doblò
Peugeot Rifter - **Ford** Courier, Connect
Mercedes Classe T - **Opel** Combo
Citröen Berlingo - **Toyota** Proace City
Nissan NV200, Townstar - **Dacia** Dokker
Volkswagen Caddy

M

Multi Van



Renault Trafic - **Fiat** Scudo, Talento
Peugeot Traveller, Expert - **Ford** Custom
Mercedes Viano, classe V - **Opel** Zafira
Citroëen Spacetourer, Jumpy - **Toyota** Proace Verso
Nissan Primastar (NV300) -
Volkswagen Multivan, Caravelle, Transporter

L

Van



Renault Master - **Fiat** Ducato
Peugeot Boxer - **Ford** Transit Van
Mercedes Sprinter - **Opel** Movano
Citroëen Jumper - **Toyota** Proace Max
Nissan Interstar (NV 400)
Volkswagen Crafter
Iveco Daily - **Man** TGE

S-Moove: aménagez votre Mini Van

La liberté de voyager et de personnaliser votre espace

S-Moove est un système modulaire qui transforme votre **Mini Van** grâce à des **solutions astucieuses et polyvalentes** pour créer un espace agréable et **confortable au quotidien !**
Le tout sans modifications permanentes ni **homologation nécessaire**.
Avec S-Moove, aménagez votre Mini Van à votre guise: il s'adapte **à la vie quotidienne, au travail et aux voyages.**



Catégorie M: l’espace pour toutes vos activités

Multi Van: grand volume de chargement, pratique au quotidien

Les aménagements S-Moove vous offrent une **liberté et une flexibilité maximales,** vous pouvez les **installer, modifier ou retirer facilement** et adapter l’espace à vos besoins.
Les modules d’ameublement se configurent de façon intuitive, pour une grande **polyvalence et une personnalisation** à votre image, en voyage comme au quotidien.



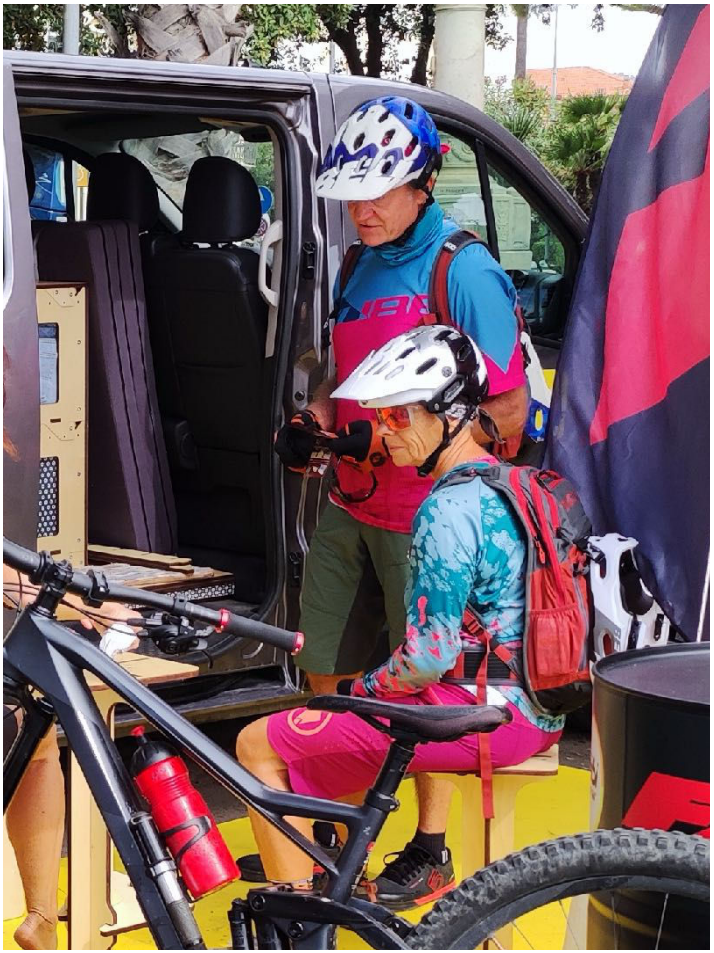

Installation: rapide et facile

Un système pratique et rapide, accessible à tous

Le plancher et les modules sont **faciles à transporter** et s'installent en quelques étapes pour réorganiser l'espace quand vous le souhaitez.
Passez rapidement d'un usage quotidien à un aménagement de voyage en déplaçant, combinant et redistribuant les modules à votre guise.
Créez votre propre aménagement à tout moment.



Chaque voyage est différent

Organisez l’espace selon votre idée du confort

Vous seul savez ce dont vous avez besoin. Nous vous aidons à aménager votre espace.
À vous de choisir la configuration adaptée à chaque situation : **c’est ça, S-Moove !**

✓ Espaces modulables grâce à des meubles repositionnables
✓ Aucune modification structurelle du véhicule
✓ Matériaux durables et responsables
✓ Idéal pour votre Multi Van, réutilisable ailleurs
✓ Vous changez de véhicule ? Votre kit S-Moove vous suit !





Planchers à zones

Le plancher: au cœur du système

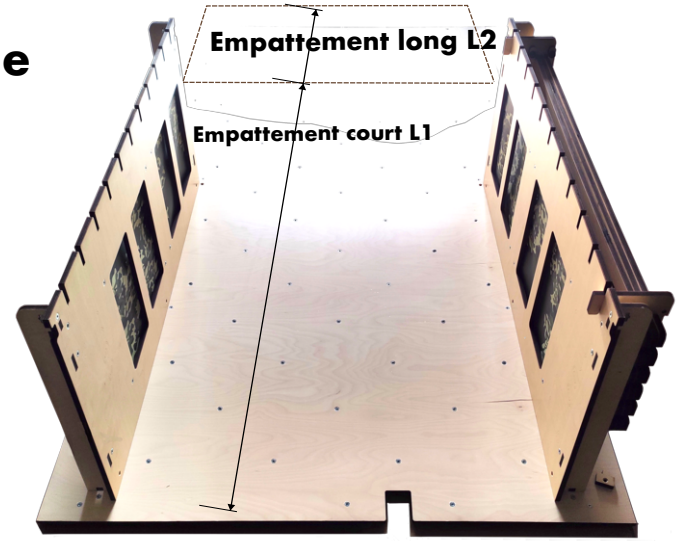

Ils se posent sur le plancher d'origine, après retrait des sièges passagers lorsque le constructeur le prévoit.
Ils assurent une **fixation rapide et sûre des modules**, à n'importe quel endroit de leur surface.
Conçus pour les véhicules de cette catégorie en différentes longueurs (L1, L2), ils comprennent deux **panneaux latéraux** qui compensent les passages de roue et participent à la structure du lit.







Lit longitudinal

Démontable et repliable: encombrement minimal !

Le lit comprend des **rallonges, des lattes et un matelas**.
Les rallonges s'emboîtent dans les éléments latéraux du plancher. **Les lattes**, légères et faciles à manipuler, se rangent pour libérer tout l'espace pendant la journée. **Le matelas** est divisé en sections



Modules de mobilier multifonctions

Indépendants, mobiles et modulables

Ils permettent d'organiser l'espace librement et efficacement. Conçus pour être interchangeables, ils ont la **même forme et de multiples fonctions**.
Chaque module sert de **rangement, un siège et offre un plateau extensible**; avec des accessoires, il devient **évier, cuisine ou toilettes**.

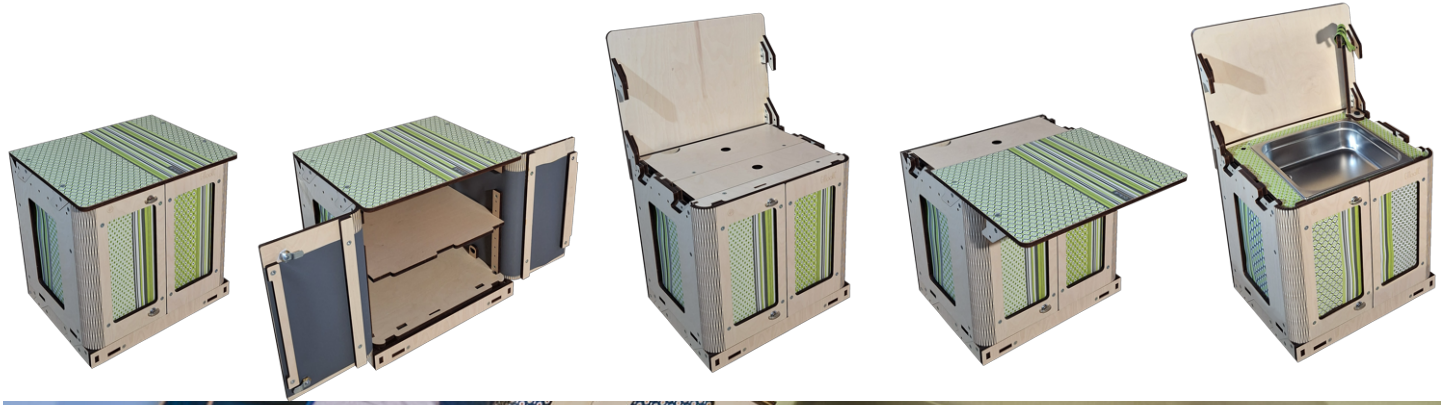



Le module WC

Un module comme les autres, avec un petit plus

Il possède toutes les fonctions des autres modules et intègre une **plateforme coulissante** pour placer les toilettes là où elles sont le plus pratiques. Vous pouvez **empiler d'autres modules** sur le module WC ou l'utiliser comme un **siège**.

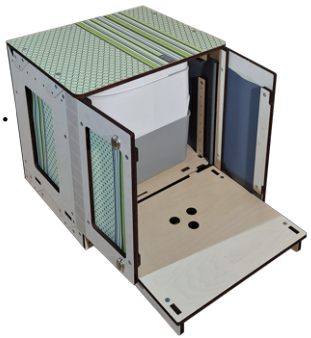







Système d'eau: le Cobra

Un système amovible qui va partout

Depuis son réservoir, **il peut atteindre n'importe quel point du van**, selon l'emplacement de l'évier. Il sert aussi pour la douche, dedans comme dehors.
Le **système d'eau 10** comprend un réservoir de 10 litres, une pompe immergée 12 V avec pressostat, un flexible avec douchette et un sac de rangement adapté.





Table-tabouret

Pratique et ultra-compact

Pratique et multifonction, il peut servir de **table** ou de **tabouret**; une fois rangé, il est très peu encombrant.
Un **tabouret** simple est également proposé pour disposer d'un siège plus basse.















Rangement sospendu

Légère, spacieuse et facile à installer



L'espace est précieux: les rangement sospendu permettent de ranger **les vêtements de façon ordonnée et accessible.**
Lavables en machine, préparez-les à la maison puis accrochez-les où vous voulez dans le van. Elles peuvent aussi **séparer la cabine de conduite ou habiller les parois latérales** du véhicule.
Elles servent aussi de rideaux pour préserver votre intimité.



Uh...la doccia!

À l'intérieur ou à l'extérieur, elle s'installe facilement et prend très peu de place une fois rangée.

Tout tient dans **son sac**, avec les éléments pliés: le **receveur de douche** en toile enduite de PVC, avec rebords; la **pompe** pour évacuer l'eau vers le réservoir de l'évier; et la **cabine de douche** avec ses sangles et ses clips de fixation.





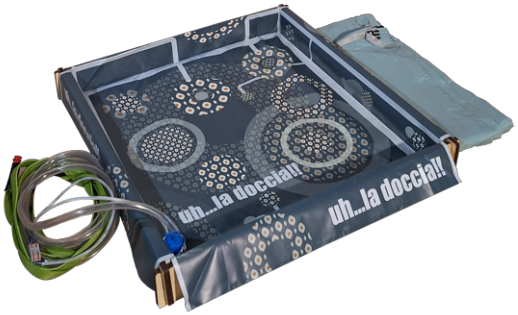





Graphismes et couleurs

Personnalisez votre aménagement

Les nouveaux graphismes 2025 « Fluid Patterns » donnent du mouvement sans surcharger le design, grâce à des **lignes douces et des motifs raffinés** qui s'harmonisent. Trois coloris: **vert, rouge et bleu**.
Pour un style plus épuré, choisissez aussi des **versions unies**.





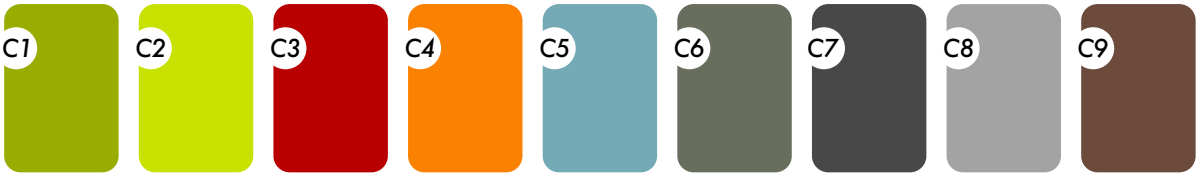

Sur demande, nous créons vos graphismes pour une **personnalisation totale**.
Découvrez notre catalogue de graphismes sur notre site internet.

Pas seulement pour votre van

À la maison aussi, et partout où vous le souhaitez

S-Moove est conçu pour vivre plusieurs vies. Hors du van, ses modules deviennent du mobilier pour la maison: **table de chevet, bureau, console, rangement multifonction, ou même évier d'appoint**.
Beau, pratique et polyvalent, S-Moove vous suit partout: en **bungalow, en tente** ou dans un **loft**.
Une fête au jardin? Créez un buffet avec évier intégré!



Durabilité économique et environnementale

Un véhicule, des solutions infinies

S-Moove évolue constamment pour offrir toujours plus de fonctionnalité, de résistance et de durabilité.
Nous nous engageons pour:
Une **réelle utilité,** une **longue durée de vie** et un **faible impact environnemental.**
Nos matériaux sont performants, réparables et recyclables.

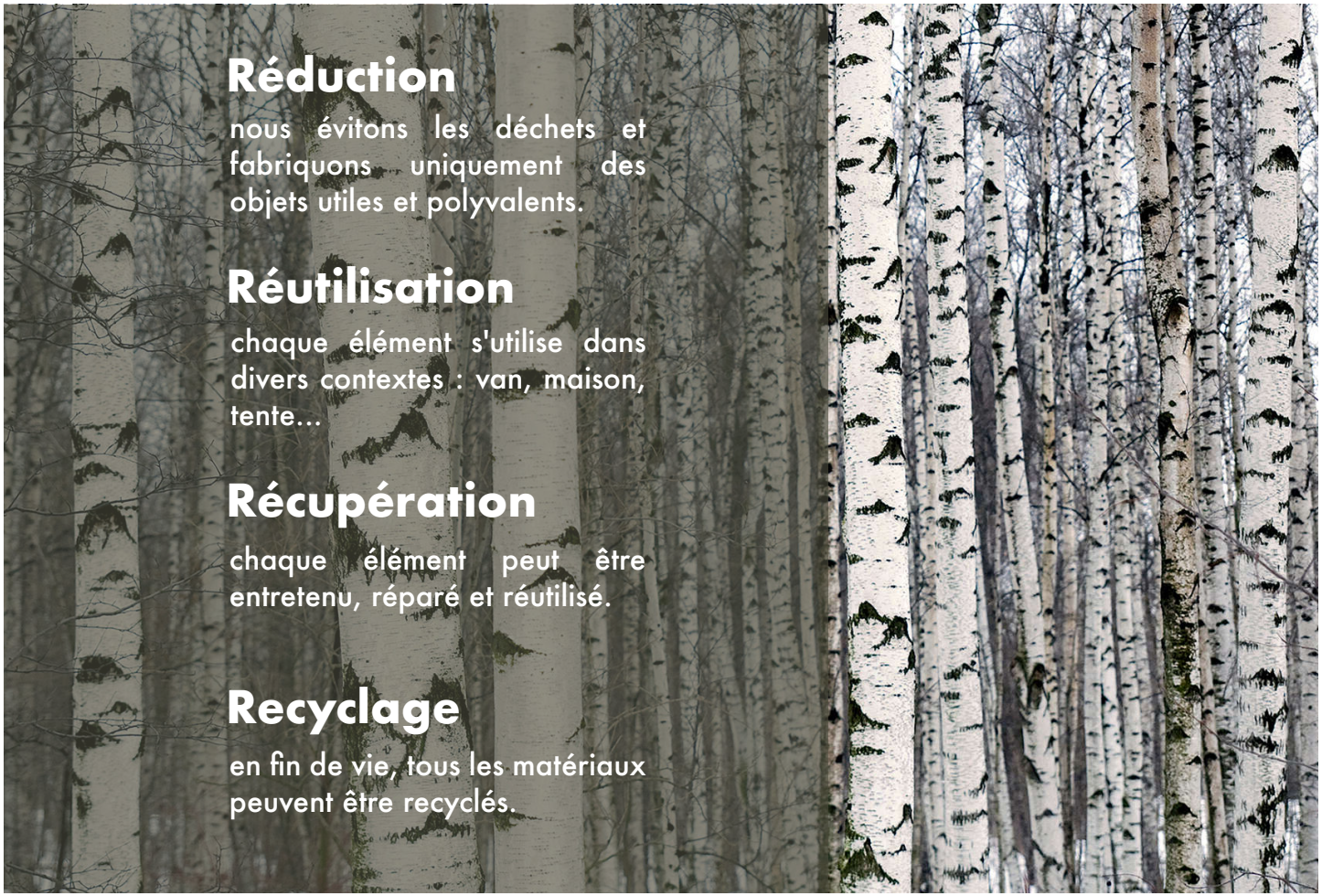

KIT S-Moove M pour Multi Van

Pour la **gamme M**, choisissez le kit **M4** ou **M6**, en version **GO**, essentielle, ou **PRO**, avec accessoires supplémentaires.

S-Moove M4

GO

- **n° 1** - Plancher à zones M
- **n° 1** - Lit longitudinal
- **n° 2** - Module de rangement 40 bas
- **n° 1** - Module évier 40 simple bas
- **n° 1** - Module porte-réchaud 40 bas
- **n° 1** - Circuit d'eau - 10

PRO

- **n° 1** - Table-tabouret
- **n° 1** - Rangementr suspendu à 4 poches

S-Moove M6

GO

- **n° 1** - Plancher à zones M
- **n° 1** - Lit longitudinal
- **n° 4** - Module de rangement 40 bas
- **n° 1** - Module évier 40 simple bas
- **n° 1** - Module porte-réchaud 40 bas
- **n° 1** - Circuit d'eau - 10

PRO

- **n° 1** - Table-tabouret
- **n° 1** - Rangement suspendu à 4 poches

Composants

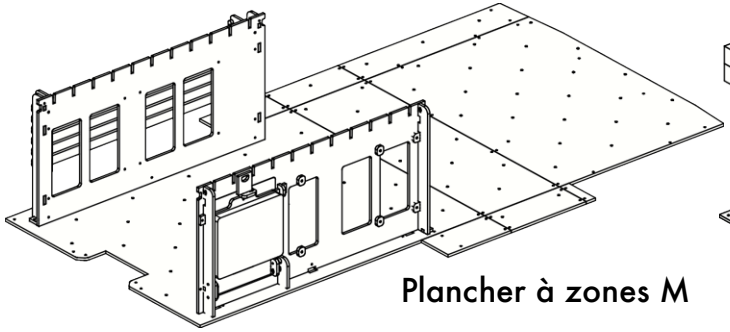

Plancher à zones M

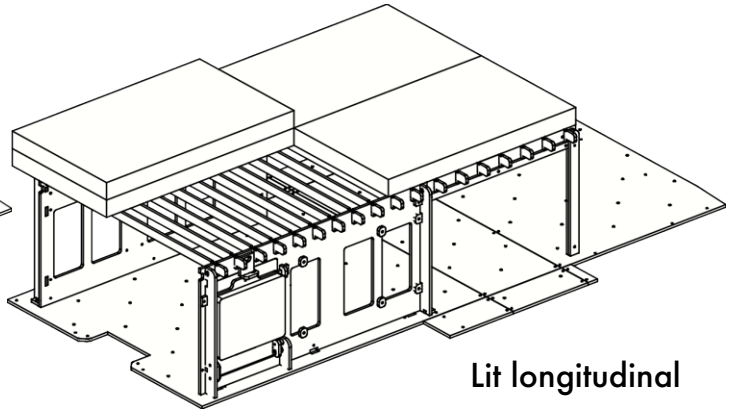

Lit longitudinal

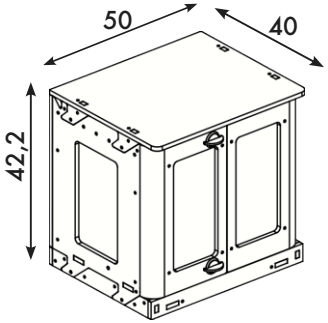

Module de rangement
40 Low

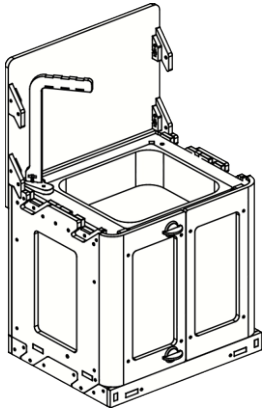

Module évier
40 Single Low

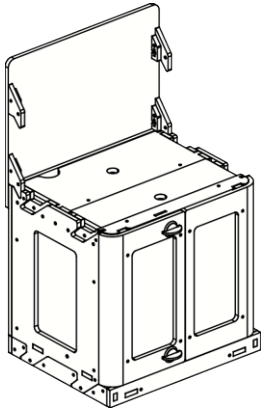

Module réchaud
40 Low

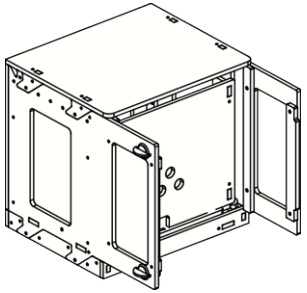

Module WC
40 Low

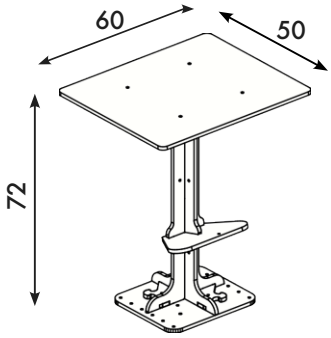

Table-tabouret

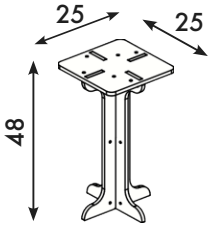

Tabouret simple

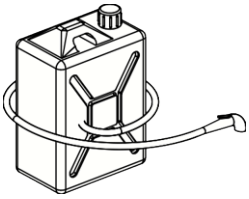

Système d'eau - 10

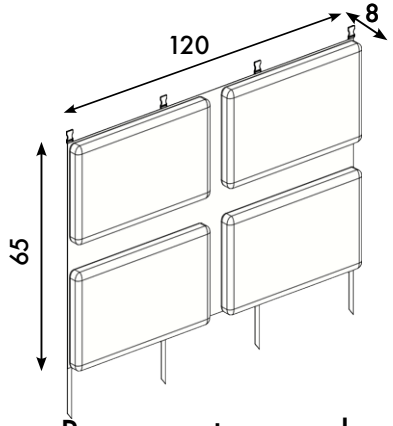

Rangement suspendu

S-Moove®

PATENTED

100% prodotto italiano

www.s-moove.com

info@s-moove.com

by PAeP Design s.r.l.

Architecture - Design - Consulting

www.paepdesign.com

Via Dora, 9/a 11020 Nus (Ao)

+39 0165 1756026

@S-Moove smoovesystem s-moove @smoovesystem



Ver.2610_Fr

S-Moove M

2025



Multi Van