S-Moove

2025

L



Van

S-Moove: 1 sistema, 3 categorías, infinitas posibilidades de equipamiento

La categoría «L» para los Van

S-Moove está diseñado para equipar **Mini Van, Multi Van y Van**, con soluciones modulares que transforman sus espacios de manera inteligente y funcional.

S

Mini Van



Renault Kangoo - **Fiat** Doblò
Peugeot Rifter - **Ford** Courier, Connect
Mercedes Classe T - **Opel** Combo
Citröen Berlingo - **Toyota** Proace City
Nissan NV200, Townstar - **Dacia** Dokker
Volkswagen Caddy

M

Multi Van



Renault Trafic - **Fiat** Scudo, Talento
Peugeot Traveller, Expert - **Ford** Custom
Mercedes Viano, classe V - **Opel** Zafira
Citroëen Spacetourer, Jumpy - **Toyota** Proace Verso
Nissan Primastar (NV300) -
Volkswagen Multivan, Caravelle, Transporter

L

Van



Renault Master - **Fiat** Ducato
Peugeot Boxer - **Ford** Transit Van
Mercedes Sprinter - **Opel** Movano
Citroëen Jumper - **Toyota** Proace Max
Nissan Interstar (NV 400)
Volkswagen Crafter
Iveco Daily - **Man** TGE

S-Moove: equipa tu Van

Libertad para viajar, vivir y transformar espacios

S-Moove es un sistema modular que transforma tu **Van** con **soluciones inteligentes y versátiles** para crear un espacio **cómodo y agradable** en el día a día.
Todo ello **sin cambios permanentes ni necesidad de homologación**.
Con S-Moove, adapta tu Mini Van a tu gusto: ideal para **el día a día, el trabajo y los viajes**.



Categoría L: espacio para cada actividad

Van: grandes viajes, escapadas, trabajo y día a día

Los equipamientos S-Moove ofrecen **máxima libertad y flexibilidad**: **puedes instalarlos, cambiarlos o retirarlos fácilmente** y adaptar el espacio a tus necesidades.
Los módulos se combinan de forma intuitiva para ofrecer **versatilidad y personalización**, tanto de viaje como a diario.



Equipar tu Van: ¡así de fácil!

Un sistema práctico, rápido y apto para todos

El suelo y los módulos son **fáciles de transportar** y se instalan en pocos pasos para **reorganizar el espacio cuando quieras**.
Pasa fácilmente del uso diario a la configuración para viajar, mueve, combina y redistribuye los módulos a tu gusto.
Crea tu propio equipamiento en cualquier momento.

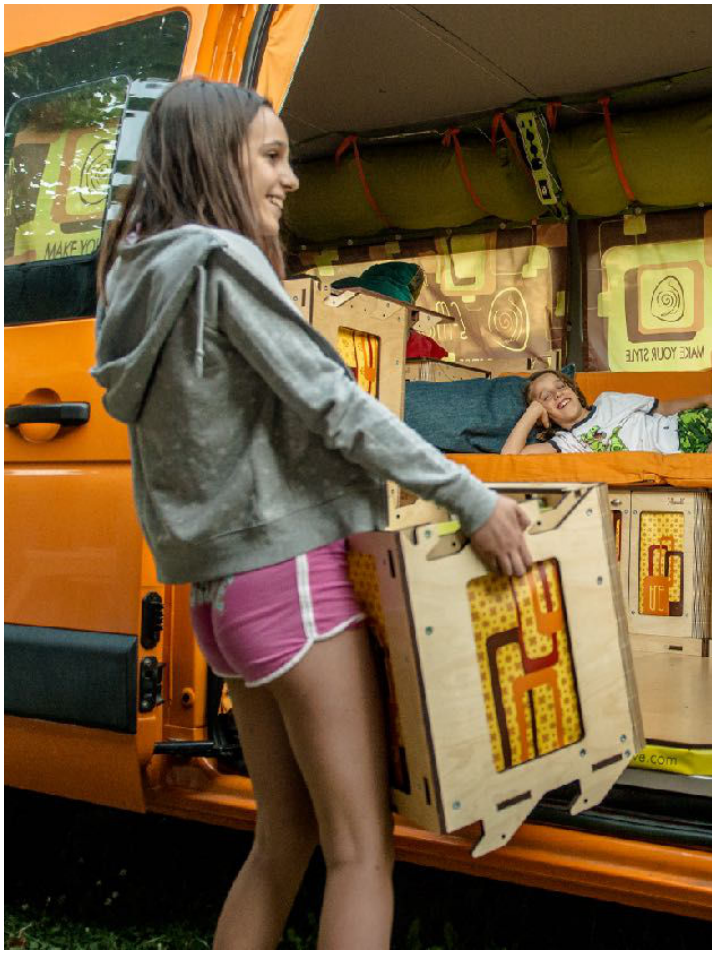

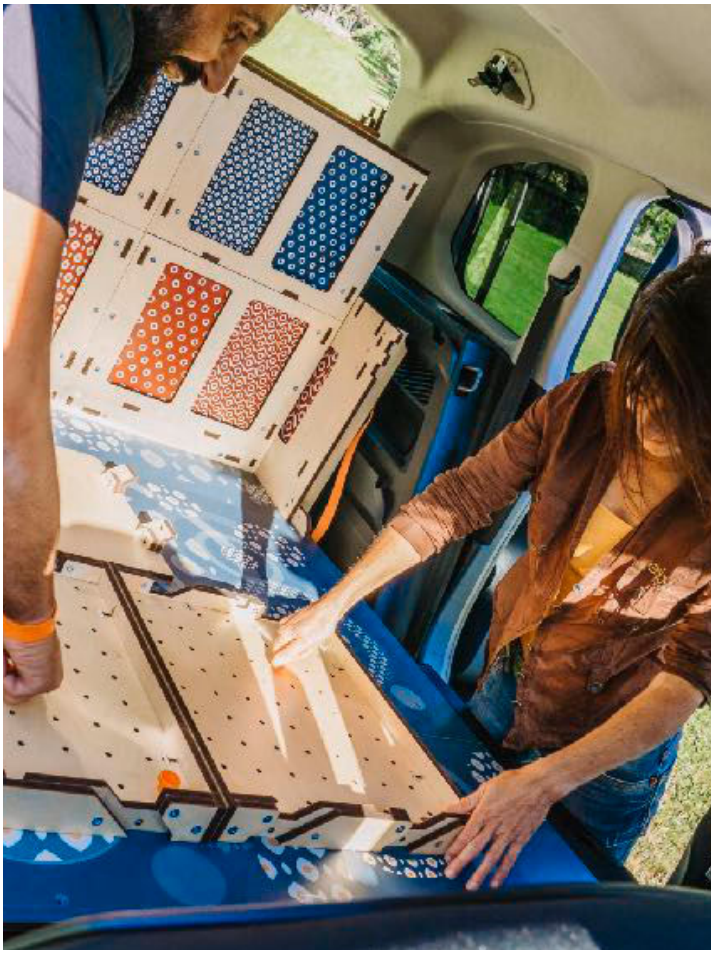

Cada viaje es único

Organiza el espacio según tu idea de comodidad

Solo tú sabes qué necesitas. Nosotros te damos las herramientas para equipar tu espacio y tú decides cómo organizarlas. ¡Eso es S-Moove!

- ✓ **Espacios totalmente configurables con muebles móviles**
- ✓ **Sin modificaciones estructurales del vehículo**
- ✓ **Materiales resistentes y sostenibles**
- ✓ **Ideal para tu Mini Van, pero también útil en otros lugares**
- ✓ **¿Cambias de vehículo? ¡Tu kit S-Moove va contigo!**





Suelos por zonas

Los suelos: el corazón del sistema

Se colocan sobre el suelo original del vehículo, retirando previamente los asientos de pasajeros cuando el fabricante lo permita.
Permiten **fijar los módulos de forma rápida y segura** en cualquier punto de su superficie.
Diseñados para diferentes longitudes (L1, L2. L3).
Incluyen dos **paneles laterales** que se ajustan a los pasos de rueda y forman parte de la cama.



Cama transversal

Desmontable, individual o doble, en litera



Los vehículos de la gama L son lo bastante anchos para colocar una cama transversal, que ocupa menos espacio que una cama longitudinal.

La cama incluye **3 travesaños, lamas y colchón.**
Los travesaños encajan en los módulos de los pasos de rueda y sujetan **las lamas**.
El colchón está dividido en secciones para guardarlo con facilidad. Las partes plegables también pueden utilizarse como asiento.



Módulos multifuncionales

Independientes y combinables

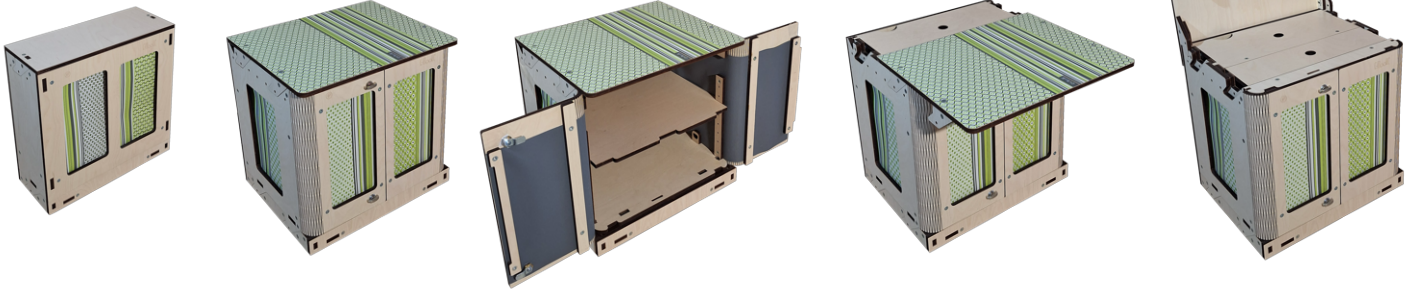

Permiten organizar el espacio de forma flexible y funcional. Están pensados para combinarse: **idénticos en forma y versátiles en su función.** Cada módulo ofrece **almacenaje, un asiento y una superficie extensible**; con los accesorios adecuados, se convierte en **fregadero, cocina o WC**.







El módulo WC

Un módulo como los demás, con algo más

Tiene todas las funciones de los demás módulos e incorpora una **plataforma deslizante** para colocar el inodoro donde resulte más cómodo.
Puedes apilar otros módulos encima del módulo WC o utilizarlo **como asiento**.

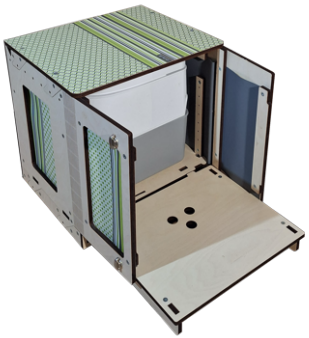







Sistema de agua: el Cobra

Un sistema desmontable que llega a todas partes

Desde su depósito, puede **llegar a cualquier punto de la furgoneta**, según dónde coloques el fregadero.
También sirve para ducharse dentro o fuera.
El **sistema de agua 10** incluye un depósito de 10 litros, una bomba sumergible de 12 V con presostato, una manguera con ducha de mano y una bolsa de transporte a medida.





Mesa-taburete

Versátil y muy compacta

Práctico y multifuncional: úsalo como **mesa** o **taburete, dentro y fuera del vehículo**.
Una vez guardado, ocupa muy poco espacio.
También hay un **taburete** más bajo, que sirve de apoyo para las superficies de los módulos en voladizo, si quieres crear una cama baja en una configuración de literas.









Armario textil

Ligero, espacioso y fácil de instalar



El espacio es limitado y los armarios textiles permiten **guardar la ropa de forma ordenada y siempre accesible**.
Se lavan en la lavadora, se preparan en casa y se cuelgan donde quieras en la Mini Van. También **pueden separar la cabina de conducción o cubrir los laterales del vehículo.**
Además, sirven de cortina para darte más privacidad.



¡Uh... la Doccia!

Puedes montarla dentro o fuera del vehículo y una vez guardada, ocupa muy poco espacio.

Todo cabe plegado en su **bolsa**: el **plato de ducha** de tejido recubierto de PVC, con bordes; la **bomba** para evacuar el agua al depósito del fregadero y **la cabina de ducha** con correas y clips para fijarla.





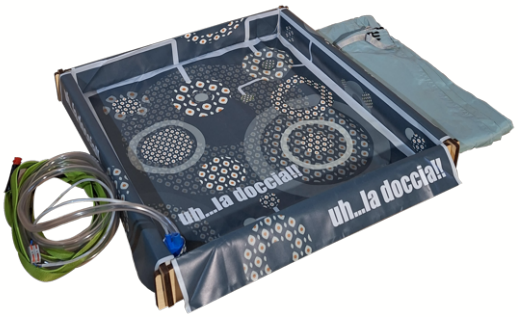





Gráficos y colores

Personaliza tu equipamiento

Los nuevos **gráficos 2025 «Fluid Patterns»** aportan movimiento sin recargar el diseño, con **líneas suaves y motivos refinados** que combinan en armonía. Tres colores: **verde, rojo y azul**.
Para un estilo más minimalista, también hay versiones lisas.



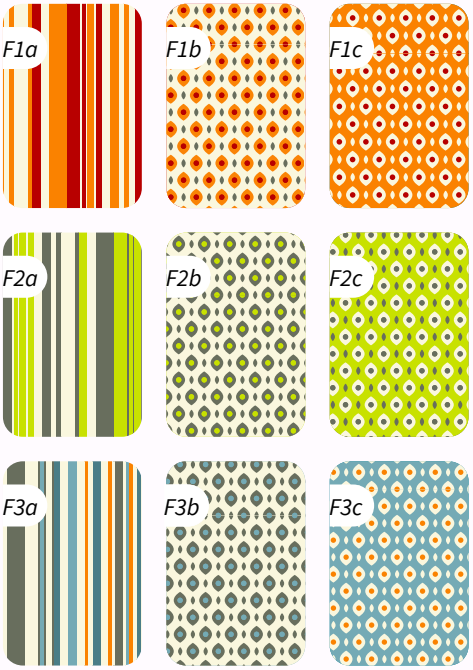

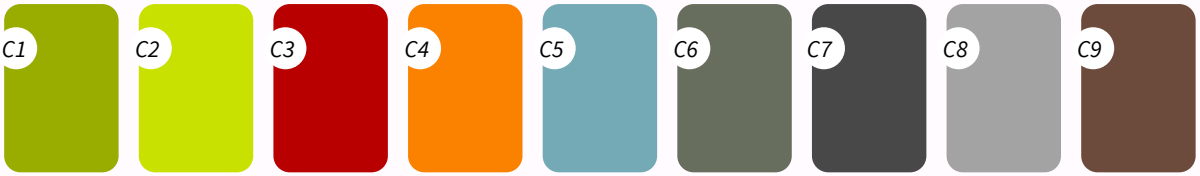

Bajo pedido, creamos diseños gráficos **para una personalización total.**
Descubre nuestro catálogo de gráficos en la página web.

No solo para tu furgoneta

Úsalo también en casa y donde tú quieras

S-Moove está pensado para tener muchas vidas. Fuera de la furgoneta, sus módulos se convierten en muebles para el hogar: **mesita, escritorio, consola, almacenaje multifunción o incluso fregadero auxiliar**.
Bonito, práctico y versátil, te acompaña al bungalow, la tienda o el loft. ¿Una fiesta en el jardín? ¡Prepara un bufé con fregadero incluido!



Sostenibilidad económica y ambiental

Un vehículo, infinitas soluciones

S-Moove evoluciona continuamente para ofrecer mayor funcionalidad, resistencia y sostenibilidad.
Nuestro compromiso:
trabajamos para garantizar
Utilidad real, larga vida útil y bajo impacto ambiental.
Nuestros materiales son de alto rendimiento, reparables y reciclables.



KIT S-Moove L para Van

Kits **L6**, **L8** o **L10, L12**, en versiones **GO** esencial)o **PRO** con más accesorios

S-Moove L6

GO

- **n° 1** - Suelo por zonas L 1-2
- **n° 1** - Cama transversal
- **n° 2** - Módulo almacenaje 20
- **n° 2** - Módulo almacenaje 40 alto
- **n° 1** - Módulo fregadero 40 doble
- **n° 1** - Módulo hornillo 40 alto
- **n° 1** - Módulo WC 40 alto
- **n° 1** - Sistema de agua - 50
- **n° 1** - Mesa-taburete
- **n° 1** - Organizador textil 4 bolsillos

PRO

- **n° 2** - Módulo almacenaje 20
- **n° 1** - Mesa-taburete
- **n° 2** - Armario textil 4 bolsillos

S-Moove L8

GO

- **n° 1** - Suelo por zonas L 1-2
- **n° 1** - Cama transversal
- **n° 2** - Módulo almacenaje 20
- **n° 4** - Módulo almacenaje 40 alto
- **n° 1** - Módulo fregadero 40 doble
- **n° 1** - Módulo hornillo 40 alto
- **n° 1** - Módulo WC 40 alto
- **n° 1** - Sistema de agua - 50
- **n° 1** - Mesa-taburete
- **n° 1** - Armario textil 4 bolsillos

PRO

- **n° 2** - Módulo almacenaje 20
- **n° 1** - Mesa-taburete
- **n° 2** - Armario textil 4 bolsillos

S-Moove L10

GO

- **n° 1** - Suelo por zonas L 3-4
- **n° 1** - Cama transversal
- **n° 2** - Módulo almacenaje 20
- **n° 6** - Módulo almacenaje 40 alto
- **n° 1** - Módulo fregadero 40 doble
- **n° 1** - Módulo hornillo 40 alto
- **n° 1** - Módulo WC 40 alto
- **n° 1** - Sistema de agua - 50
- **n° 1** - Mesa-taburete
- **n° 1** - Organizador textil 4 bolsillos

PRO

- **n° 2** - Módulo almacenaje 20
- **n° 1** - Mesa-taburete
- **n° 2** - Armario textil 4 bolsillos

S-Moove L12

GO

- **n° 1** - Suelo por zonas L 3-4
- **n° 1** - Cama transversal
- **n° 2** - Módulo almacenaje 20
- **n° 8** - Módulo almacenaje 40 alto
- **n° 1** - Módulo fregadero 40 doble
- **n° 1** - Módulo hornillo 40 alto
- **n° 1** - Módulo WC 40 alto
- **n° 1** - Sistema de agua - 50
- **n° 1** - Mesa-taburete
- **n° 1** - Armario textil 4 bolsillos

PRO

- **n° 2** - Módulo almacenaje 20
- **n° 1** - Mesa-taburete
- **n° 2** - Armario textil 4 bolsillos

Componentes

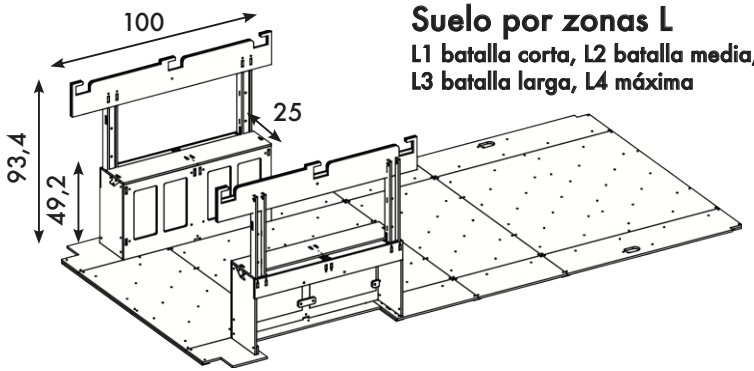

Suelo por zonas L

L1 batalla corta, L2 batalla media, L3 batalla larga, L4 máxima

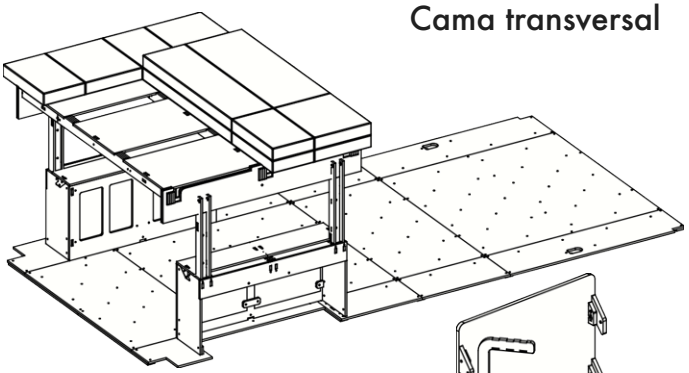

Cama transversal

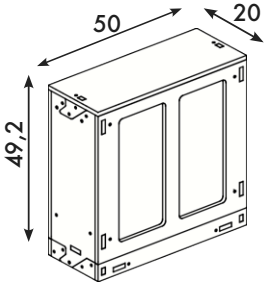

Módulo almacenaje 20

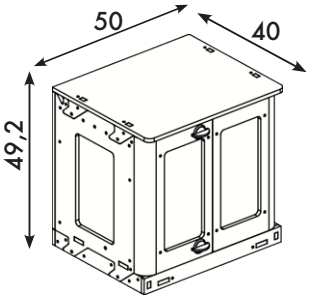

Módulo almacenaje 40

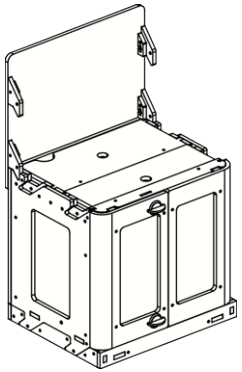

Módulo para hornillo 40

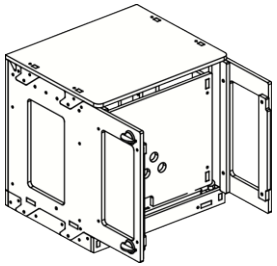

Módulo WC 40

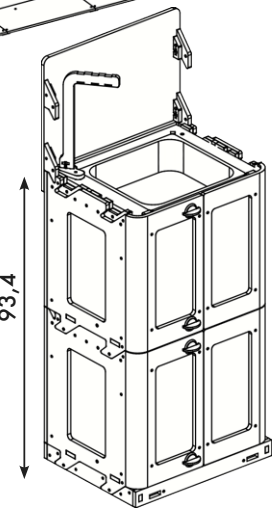

Módulo fregadero 40 doble

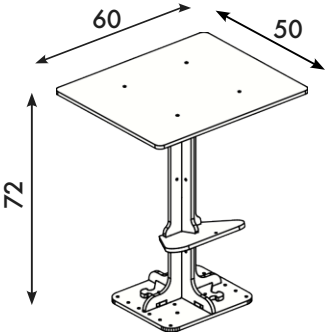

Mesa-taburete

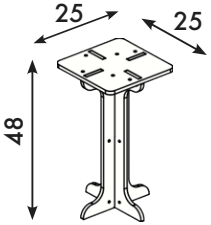

Taburete

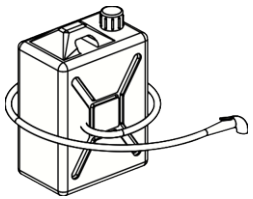

Sistema de agua - 50

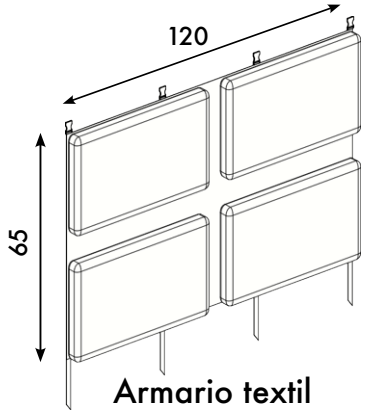

Armario textil 4 bolsillos

S-Moove®

PATENTED

100% prodotto italiano

www.s-moove.com

info@s-moove.com

by PAeP Design s.r.l.

Architecture - Design - Consulting

www.paepdesign.com

Via Dora, 9/a 11020 Nus (Ao)

+39 0165 1756026

@S-Moove smoovesystem s-moove @smoovesystem



Ver.2610_Es